ARTICOLO N°

MODELLO N°

NOME

SIS #

AIA #

Drop-in
Sollevatore piatti da incasso riscaldato con 2 cilindri - diametro piatti 180-300 mm



341158 (D33H) Sollevatore piatti da incasso riscaldato con 2 cilindri - diametro piatti 180-300 mm

Descrizione

Articolo N°

Sollevatore piatti a due cilindri: ogni cilindro può ospitare fino a 50 piatti da 300 mm di diametro. Cilindro riscaldato: permette di mantenere caldi i piatti alla temperatura desiderata. I profili delle guide all'interno del sollevatore consentono di alloggiare piatti/contenitori di diverse forme.

Caratteristiche e benefici

- Carrello distributore piatti a due cilindri: ogni cilindro può ospitare fino a 50 piatti con diametro 300 mm
- Carrello distributore piatti riscaldato: permette di mantenere le piastre calde alla temperatura desiderata.
- CB e CE certificati da un ente terzo notificato.
- Progettato per essere installato a filo per una migliore pulibilità e adatto per realizzazioni dal design moderno.
- Di serie il prodotto viene fornito con termostato a controllo digitale che è in linea con le norme HACCP e fornisce un allarme visivo come avvertimento dell'aumento o della diminuzione delle temperature.
- I profili delle guide all'interno dei cilindri consentono di accogliere piatti/contenitori di diverse forme.
- Controllo preciso della temperatura e impostazione a 0,1°C.

Costruzione

- Protezione dall'acqua IPx4.
- Controllo elettronico con visualizzazione della temperatura.

Approvazione:

Drop-in
Sollevatore piatti da incasso riscaldato con 2 cilindri - diametro piatti 180-300 mm

Fronte

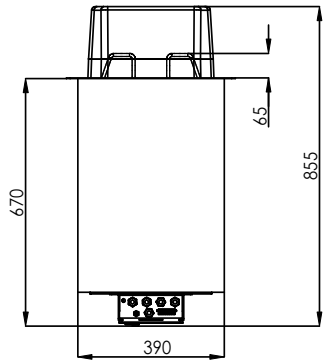

Lato

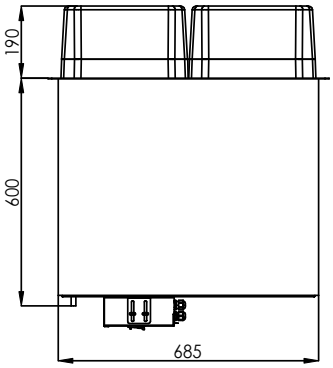

EI = Connessione elettrica

Alto

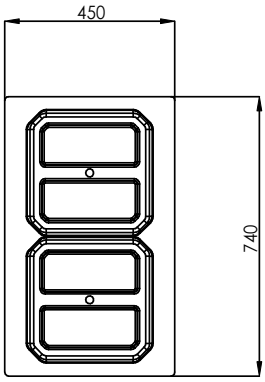

Elettrico

Tensione di alimentazione:	220-240 V/1N ph/50/60 Hz
Potenza installata max:	1.62 kW

Informazioni chiave

Dimensioni esterne, larghezza:	740 mm
Dimensioni esterne, profondità:	435 mm
Dimensioni esterne, altezza:	700 mm
Peso netto:	34 kg

L'azienda si riserva il diritto di apportare modifiche ai prodotti senza preavviso